AM·PM

SENSE

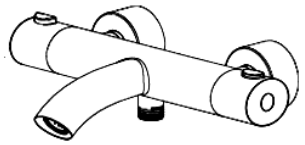

F7550000

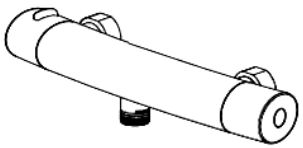

F7540000

EN

Mixing valve installation instructions
Bath mixing valve with thermostat

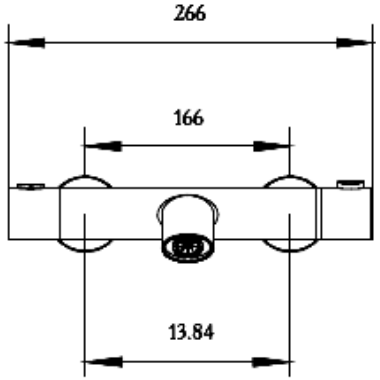

F7550000

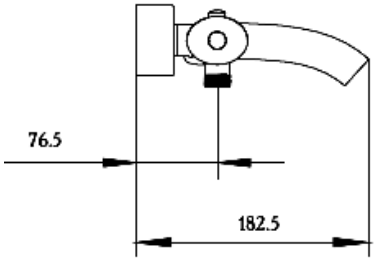

F7550000

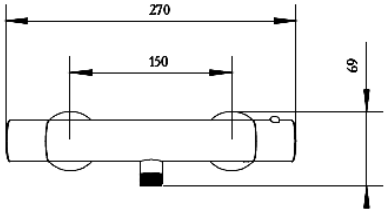

F7540000

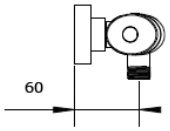

Operating pressure range in the water mains is 1.5 – 6.0 atm (120-600kPa). Pressure difference for hot and cold water can vary + / - 10%. If pressure parameters in the water mains differ from the specified value, input pressure increase or input pressure relief device is required.

To avoid ingress of solids (abrasive particles) in the mixing valve, it is recommended to apply 100-300 micron filters.

Warning: Before installing the mixing valve make sure the water piping location is correct: hot water must be supplied at the left side and cold water at the right side of the valve. If you install the mixing valve with the gas water heater, it is necessary to be aware of the output water pressure. If pressure difference of cold and hot water is more than 1atm, noise can occur in the thermostat.

1. Close off hot and cold water supply. Screw in the flat-end reducers. Screw in the eccentric adapters in water supply piping outlets with pre-sealing of the threaded part with insulating material. Adjust the position of eccentric reducers so that they match and meet the connecting position of the mixing valve, and the mixing valve is horizontal.

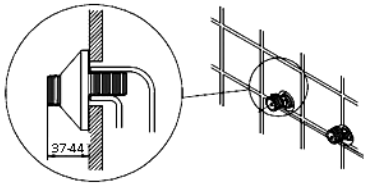

2. Remove (unscrew) the aerator (to avoid clogging the aerator at the first start-up of water).
3. Fasten the trim to the eccentric reducers, using tool with soft parts (to avoid damage to the decorative coating of mixing valve nuts), mount the valve housing.

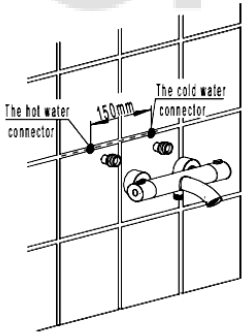

4. Turn on the water supply. In the closed position of the valve, check sealing of all the connections. If necessary, make extra tightening and sealing of the connections (be sure to close off the water supply).
5. Attach the shower hose and the shower head.

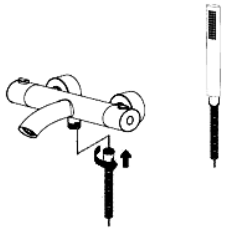

6. Start the cold and hot water running for a short period of time, then close the water supply and install (tighten) the aerator.

Maintenance recommendations:

Uneven spray of water, spillage, and noises show that the aerator is clogged. We recommend you to remove the aerator and wash it off under running water periodically. The risk of clogging of the aerator and failures of the mixing valve cartridge can be significantly reduced by installing 100-300 micron filters in the piping at the valve, to prevent ingress of foreign particles inside the mixing valve (rust, sand etc).
To prevent lime stains on the mixing valve, it is recommended to clean the valve regularly. The valve should be washed with soap solution followed by washing with water and removing moisture with dry soft cloth.
Liquid soap, shampoo, and shower gel residues can also damage decorative coating. If the residues present on the product, you must rinse them off thoroughly with clean water.
To avoid damaging the surface of the product, you should not apply abrasives or cleaning paste for maintenance.
To avoid discoloration of decorative coatings, you should not apply for maintenance chemical products containing aggressive chemical agents of acids, alkalis, acetone, ammonium chloride and other chlorine-containing components.

KOMFORT

DE

Montageanleitung für Mischbatterie
Thermostatwannemischbatterie

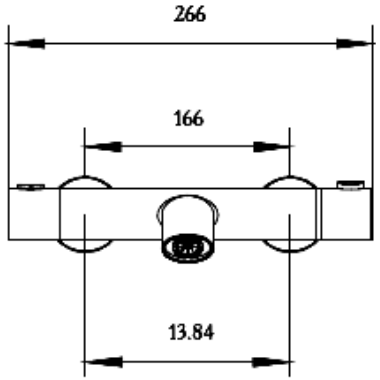

F7550000

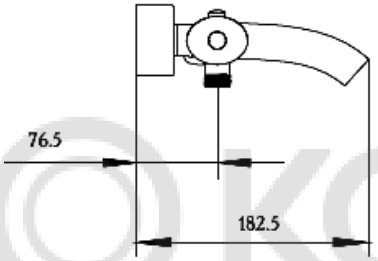

F7550000

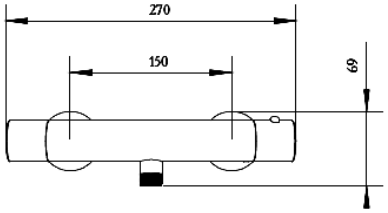

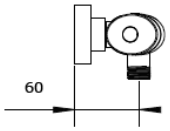

F7540000

Druckintervall im Wasserleitungsnetz 1,5 – 6,0 atm. (120-600 kPa). Druckunterschied Warm-/ Kaltwasser kann +/- 10% betragen. Falls die Wasserleitungnetzdruckparameter von den angegebenen Werten abweichen ist Einstellung von Druckerhöhungs-/Druckminderungsanlage am Eingang notwendig.
Zur Vermeidung des Eintritts von Fremdkörpern (abrasive Teilchen) ins Innere wird Einstellung von Filtern 100-300 µ empfohlen.
Achtung! Vor Montage der Mischbatterie stellen Sie sicher, dass Wasserzuleitung richtig ist: Warmwasserzuleitung soll auf der linken Seite und Kaltwasserzuleitung auf der rechten Seite des Mischbatteriekörpers sein. Beim Mischbatteriemontage mit Gasboiler muss man den Wasserausgangsdruck kennen. Beim Druckunterschied des Kalt- und Warmwassers mehr als 1 atm. kann Geräusch im Thermostat erscheinen.

1. Schalten Sie das Warm- und Kaltwasserversorgungssystem aus. Schrauben Sie die ausmittigen Übergangsstücke in die Rohrleitungsausgänge des Wasserversorgungssystems ein, verdichten Sie vorherig das Gewindeteil mit Isolierung. Wählen Sie die Position von ausmittigen Übergangsstücken,

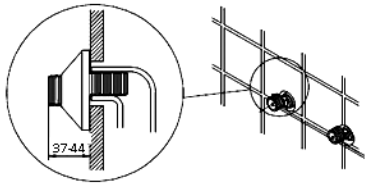

bei deren sie zusammenfallen und der Anschlussposition der Mischbatterie entsprechen, die Mischbatterie soll dabei waagerecht sein.

2. Nehmen Sie Luftsprudler ab (zur Vermeidung der Verschmierung beim ersten Wassereinlauf).

3. Installieren Sie dekorative Beläge an die ausmittigen Übergangsstücke und schließen Sie den Mischbatteriekörper an, gebrauchen Sie dabei einen Werkzeug mit Weichbelag (um Beschädigung von Schmuckbelägen der Mischbatteriemutter zu vermeiden).

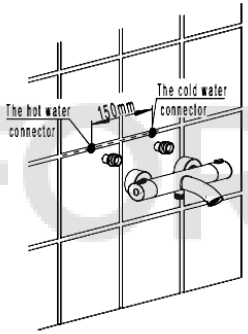

4. Schalten Sie das Wasserversorgungssystem ein. Kontrollieren Sie Dichtheit aller Verbindungen bei der geschlossenen Mischbatterie. Wenn nötig, ziehen Sie und dichten Sie die Verbindungen zusätzlich nach (stellen Sie vorherig das Wasser ab).

5. Schließen Sie den Brauseschlauch und Duschkopf an.

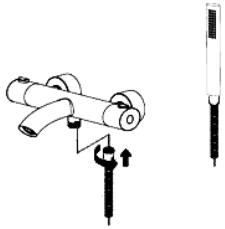

6. Öffnen Sie kurz Kalt- und Warmwasserzulauf, dann schließen Sie ihn und installieren Sie Luftsprudler (anziehen).

Pflegehinweis:

Ungleichheit des Wasserstrahls, Abspritzen, Geräusch sind Folgen der Luftsprudlerverschmutzung. Es wird periodische Reinigung des Luftprudlers durch Abnehmen und Spülen mit Wasserstrahl empfohlen.
Verschmutzungsrisiko, sowie Ausfall der Kassette der Mischbatterie kann man bedeutend verringern, wenn man auf Wasserversorgungsröhre vor der Mischbatterie 100-300 µ Filter installiert, die die Mischbatterie vor dem Eintritt von Fremdkörpern (Rost, Sand u.a.) schützt
Zur Vermeidung von Kalkablagerungen am Mischbatteriekörper ist regelmäßige Reinigung der Mischbatterie empfohlen. Bitte den Körper mit Seifenlösung gewaschen, mit Klarwasser abgespült und mit dem weichen Lappen abgetrocknet werden. Seifen-, Shampoo- und Duschgelreste können auch Verletzung des Schmuckbelags verursachen. Die Reste sollen vom Körper mit Klarwasser sorgfältig abgewaschen werden
Bitte zur Vermeidung der Verletzung des Schmuckbelags keine Scheuermittel und Pasten verwenden.
Zur Vermeidung der Ververänderung des Schmuckbelags dürfen keine chemischen Mittel mit aggressiven Chemikalien (Säuren, Azeton, Ammoniumchlorid und andere chlorhaltigen Anteile) verwendet werden.

KOMFORT

RU

Инструкция по установке смесителя. Смеситель для ванны с термостатом

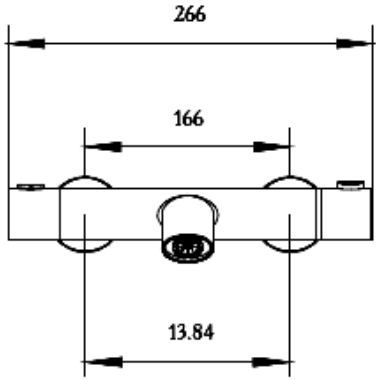

F7550000

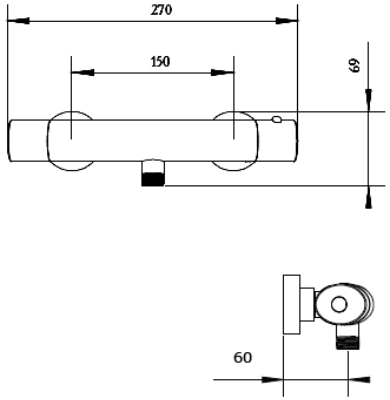

F7540000

Рабочий интервал давлений в водопроводной сети 1,5 – 6,0 Атм.(120-600кПа). Разница давлений горячей и холодной воды может составлять +/- 10%. В случае несоответствия параметров давления водопроводной сети указанным значениям, требуется установка на входе приборов повышения/понижения давления.

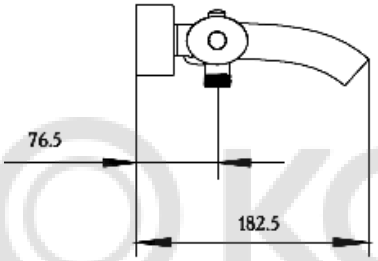

F7550000

Во избежание попадания внутрь изделия механических примесей (абразивных частиц) обязательна установка фильтров 100-300 мк.
Внимание! Перед установкой смесителя убедитесь в правильности подвода водопроводной сети: подвод горячего водоснабжения должен быть выведен с левой, а холодного с правой стороны корпуса изделия.
При установке смесителя с газовой колонкой необходимо знать параметры выходного давления воды из неё. При разнице давлений между холодной и горячей водой более 1атм. возможно появление шума в термостате.
1. Отключите систему горячего и холодного водоснабжения. Ввинтите эксцентрические переходники в выходы трубопроводов системы водоснабжения, предварительно уплотнив резьбовую часть изоляционным материалом. Подберите положение эксцентрических переходников, при котором они совпадут и будут соответствовать присоединительному положению смесителя, при этом положение смесителя должно быть горизонтальным.

2. Снимите (открутите) аэратор (во избежание засорения аэратора при пуске воды).

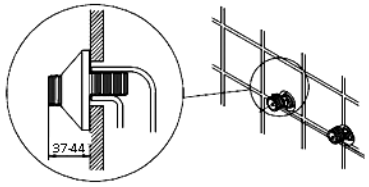

3. Установите на эксцентрические переходники декоративные накладки и, используя инструмент с мягкими накладками (во избежание повреждения декоративного покрытия гаек смесителя), присоедините корпус смесителя.

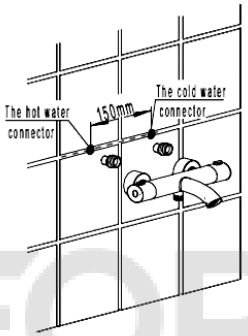

4. Включите систему водоснабжения. Проверьте, при закрытом положении смесителя, герметичность всех соединений. При необходимости проведите дополнительную затяжку и герметизацию соединений. (предварительно перекрыв подачу воды от магистралей).

5. Присоедините душевой шланг и душевую лейку.

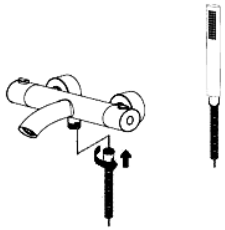

6. Откройте подачу холодной и горячей воды на небольшой промежуток времени, после чего закройте подачу воды и установите (закрутите) аэратор.

Рекомендации по уходу:

Неравномерность струи воды, её разбрызгивание, появление шума является следствием загрязнения аэратора. Рекомендуется периодическая чистка аэратора путем его снятия и промывки под струей воды. Риск загрязнения аэратора, а также выхода из строя картриджа смесителя можно значительно снизить, установив перед смесителем на трубы водоснабжения фильтры 100-300 мк, предотвращающие попадание внутрь смесителя посторонних частиц (ржавчины, песка и т.п.).
Во избежание появления на корпусе смесителя пятен известковых отложений, смеситель рекомендуется подвергать регулярной чистке. Мытье корпуса следует производить мыльным раствором, с последующей промывкой водой и удалением влаги сухой мягкой тряпкой.
Остатки жидкого мыла, шампуня, геля для душа также могут вызывать повреждения декоративного покрытия. В случае их попадания на корпус изделия, необходимо тщательно промыть место попадания чистой водой
Во избежание повреждения поверхности изделия, запрещается применять для ухода абразивные средства и пасты.
Во избежание изменения цвета декоративного покрытия, запрещается применять для ухода химические средства, содержащие агрессивные химические вещества кислот, щелочи, ацетон, хлорид аммония и другие хлорсодержащие компоненты.

KOMFORT

UA

Інструкція з установки змішувача.
Змішувач для ванни з термостатом

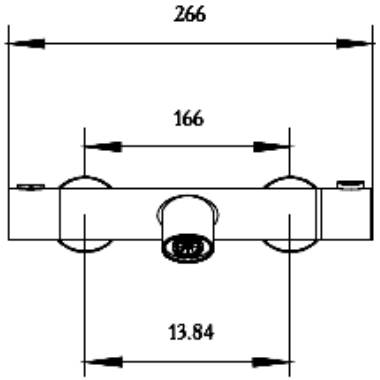

F7550000

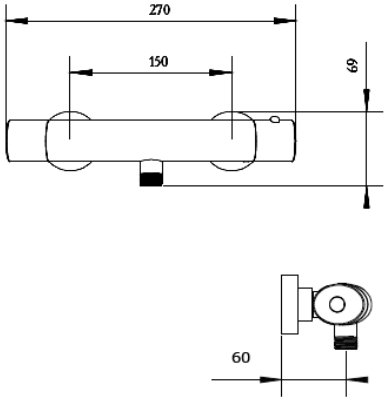

F7540000

Робочий інтервал тисків у водогінній мережі 1,5 – 6,0 Атм.(120-600 кПа). Різниця тисків гарячої і холодної води може складати +/- 10%. У випадку невідповідності параметрів тиску водогінної мережі зазначеним значенням потрібна установка на вході приладів підвищення/ зниження тиску.
Щоб уникнути потрапляння всередину виробу

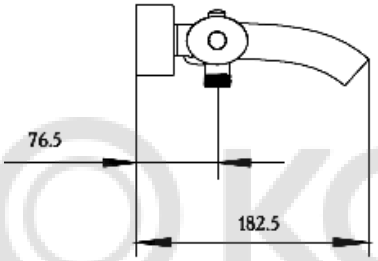

F7550000

механічних домішок (абразивних часток) обов'язкова установка фільтрів 100-300 мк.
Увага! Перед установкою змішувача переконайтеся в правильності підведення водогінної мережі: підведення гарячого водопостачання повинно бути виведено з лівої, а холодного з правої сторони корпуса виробу. При установці змішувача з газовим стовпчиком необхідно знати параметри вихідного тиску води з неї. При різниці тисків між холодною і гарячою водою більше 1атм. можлива поява шуму в термостаті.

1. Відключіть систему гарячого і холодного водопостачання. Вгвинтіть ексцентричні перехідники у виходи трубопроводів системи водопостачання, попередньо ущільнивши різьбову частину ізоляційним матеріалом. Підберіть положення ексцентричних перехідників, при якому вони співпадуть і будуть відповідати приєднувальному положенню змішувача, при цьому положення змішувача повинне бути горизонтальним.

2. Зніміть (відкрутіть) аератор (щоб уникнути засмічення аератора при пуску води).

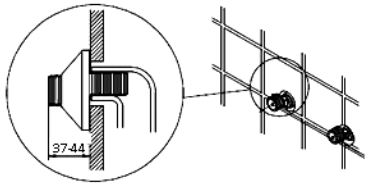

3. Установіть на ексцентричні перехідники декоративні накладки і, використовуючи інструмент із м'якими накладками (щоб уникнути ушкодження декоративного покриття гайок змішувача), приєднайте корпус змішувача.

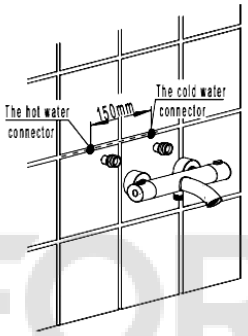

4. Включіть систему водопостачання. Перевірте, при закритому положенні змішувача, герметичність усіх з'єднань. При необхідності проведіть додаткове затягування і герметизацію з'єднань (попередньо перекривши подачу води від магістралей).

5. Приєднайте душовий шланг і душову лійку.

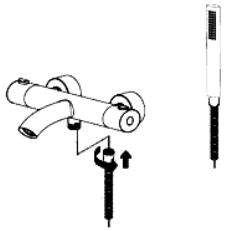

6. Відкрийте подачу холодної і гарячої води на невеликий проміжок часу, після чого закрийте подачу води та установіть (закрутіть) аератор.

Рекомендації з догляду:

Нерівномірність струменя води, її розбризкування, поява шуму є наслідком забруднення аератора. Рекомендується періодичне чищення аератора шляхом його зняття і промивання під струменем води. Ризик забруднення аератора, а також виходу з ладу картриджа змішувача можна значно знизити, установивши перед змішувачем на труби водопостачання фільтри 100-300 мк, що запобігають потраплянню всередину змішувача сторонніх часток (іржі, піску і т.п.).
Щоб уникнути появи на корпусі змішувача плям вапняних відкладень, змішувач рекомендується піддавати регулярному чищенню. Миття корпусу варто робити мильним розчином, з наступним промиванням водою і видаленням вологи сухою м'якою ганчіркою.
Залишки рідкого мила, шампуню, гелю для душу також можуть викликати ушкодження декоративного покриття. У випадку їхнього потрапляння на корпус виробу, необхідно ретельно промити місце потрапляння чистою водою
Щоб уникнути ушкодження поверхні виробу, забороняється застосовувати для догляду абразивні засоби і пасти.
Щоб уникнути зміни кольору декоративного покриття, забороняється застосовувати для догляду хімічні засоби, що містять агресивні хімічні речовини кислот, лугів, ацетон, хлорид амонію й інші компоненти з вмістом хлору.

KOMFORT

PL

Instrukcja montażu baterii.
Bateria wannowa z termostatem

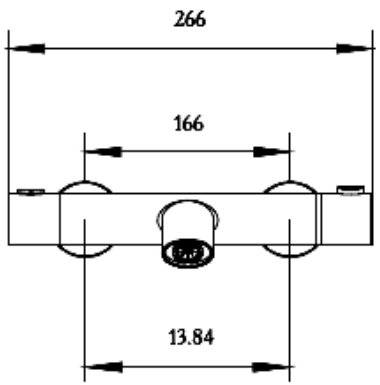

F7550000

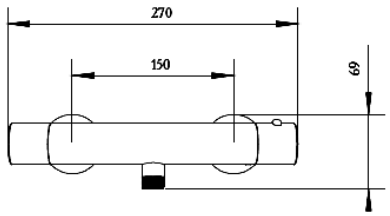

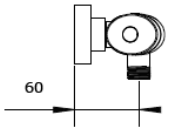

F7540000

Różnica ciśnień w sieci wodociągowej wynosi 1,5 –6,0 atm. (120 – 600 kPa). Różnica ciśnienia gorącej
i zimnej wody może wynieść +/- 10%. W przypadku niezgodności parametrów ciśnieniowych sieci wodociągowej w stosunku do wymienionych wartości, konieczny jest na samym początku montaż urządzeń zwiększejących/zmniejszających ciśnienie. W celu uniknięcia dostawania się do wnętrza

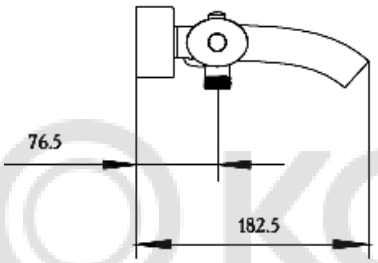

F7550000

urządzenia cząstek mechanicznych (elementów ściernych) zaleca się montaż filtrów 100-300 mk.

Uwaga! Przed montażem baterii wannowej należy upewnić się czy jest prawidłowy dostęp do sieci wodociągowej: dopływ ciepłej wody powinien znajdować się po lewej, a zimnej po prawej stronie korpusu urządzenia. Podczas montażu baterii wannowej z kolumną gazową konieczne jest zapoznanie się z parametrami ciśnienia wyjściowego. W przypadku różnicy ciśnień pomiędzy zimną i ciepłą wodą, wynoszącej ponad 1 atm, możliwe jest pojawienie się szumu w termostacie.

1. Należy zamknąć gorącą oraz zimną wodę, do końcówek rur instalacyjnych przykręcić złącza mimośrodowe , uszczelniając wcześniej za pomocą środka izolacyjnego ich gwinty. Następnie należy wybrać odpowiednią pozycję złącz mimośrodowych, w której będą odpowiadać pozycji przyłączeniowej baterii, przy czym bateria powinna znajdować się w pozycji poziomej.

2. Należy zdjąć (odkręcić) aerator (w celu uniknięcia zatkania się aeratora przy pierwszym podłączeniu wody).

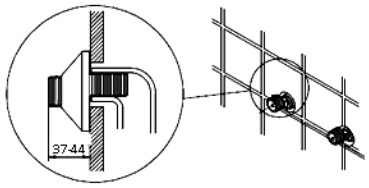

3. Na złącza mimośrodowe należy założyć zaślepki dekoracyjne i za pomocą narzędzia z miękkimi końcówkami (w celu uniknięcia zniszczenia powłoki dekoracyjnej pokręteł baterii), podłączyć korpus baterii.

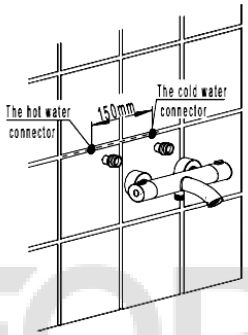

4. Należy włączyć instalacje wodną i sprawdzić przy zamkniętej pozycji baterii szczelność wszystkich podłączeń. W razie konieczności należy dokręcić połączenia i uszczelnić styki (po uprzednim zamknięciu dopływu wody).

5. Należy podłączyć wąż oraz słuchawkę prysznicową.

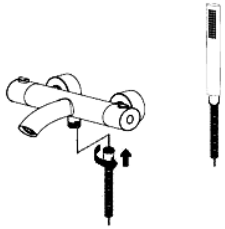

6. Następnie na krótką chwilę należy włączyć dopływ zimnej oraz ciepłej wody, po czym należy zakręcić dopływ wody i założyć (wkręcić) aerator.

Zalecenia dotyczące konserwacji:

Brak stałego ciśnienia strumienia wody, jej rozbryzgiwanie, pojawianie się szumu jest wynikiem zanieczyszczenia aeratora. Zaleca się okresowe czyszczenie aeratora poprzez jego wyjęcie
i przepłukanie pod strumieniem bieżącej wody. Ryzyko zanieczyszczenia aeratora, jak również uszkodzenia kartridża baterii może zostać znacznie zmniejszone dzięki zamontowaniu przed baterią na rurach dostarczających wodę filtrów 100 – 300 mk, zapobiegających dostawaniu się do wnętrza baterii obych ciał (rdzy, piasku itp.)
W celu uniknięcia pojawienia się na korpusie baterii plam osadów wapiennych zaleca się okresowe czyszczenie. Korpus baterii należy myć roztworem mydlanym z następnym przepłukaniem bieżącą wodą oraz usunięciem wilgoci przy pomocy suchej miękkiej szmatki.
Resztki mydła w płynie, szamponu czy żelu również potrafią zniszczyć powłokę dekoracyjną.
W przypadku dostania się ich na powłokę, zabrudzone miejsca należy dokładnie umyć czystą wodą.
W celu uniknięcia uszkodzenia powierzchni urządzenia zabrania się stosowania materiałów ściernych oraz past.
W celu uniknięcia zmian kolorystycznych powłoki dekoracyjnej zabrania się stosowania środków chemicznych, w skład których wchodzą żrące związki chemiczne: kwasy, zasady, aceton, amoniak oraz pozostałe substancje zawierające chlor.

KOMFORT

CZ

Návod k instalaci směšovače.
Směšovač pro vanu s termostatem

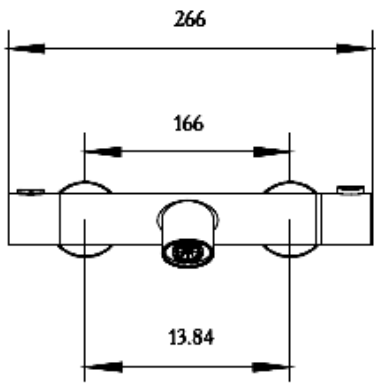

F7550000

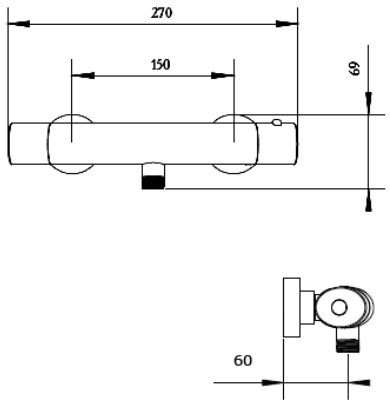

F7540000

Pracovní rozsah tlaků ve vodovodní síti je 1,5 – 6,0 at. (120-600 kPa). Rozdíl tlaků horké a studené vody může činit +/- 10%. V případě neshody parametrů tlaku vodovodní sítě s uvedenými hodnotami je nutné instalovat na vstupu přístroje pro zvětšení/snížení tlaku.
Aby předejít průniku dovnitř výrobku mechanických příměsů (brusných částic) je nutná instalace filtrů 100-300 µ.

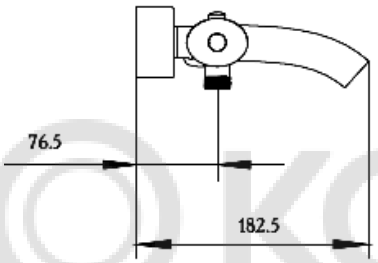

F7550000

Pozor! Před instalací směšovače přesvědčit se, že je správný přívod vodovodní sítě: přívod zásobování horkou vodou má být z levé a studenou vodou z pravé strany tělesa výrobku. V případě instalace směšovače s plynovým průtokovým ohřívačem je nutné znát parametry výstupního tlaku vody z něho. Při rozdílu tlaků mezi studenou a horkou vodou více než 1 at. je možný vznik hluku v termostatu.

1. Odpojit systém zásobování horkou a studenou vodou. Všroubovat excentrické přechody do výstupů vodovodů zásobování vodou s předběžným upevněním závitové části izolačním materiálem. Vybrat polohu excentrických přechodů, při které by shodovaly a odpovídaly připojovací poloze směšovače, a přitom poloha směšovače má být vodorovná.

2. Sejmout (odšroubovat) větrací zařízení (aby předejít znečištění větracího zařízení při puštění vody).

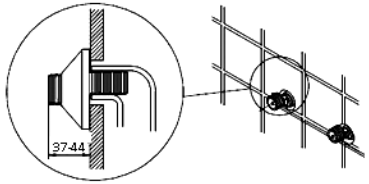

3. Ustavit na excentrické přechody ozdobná obložení a pomocí nářadí s měkkým obložením (aby nedošlo k poškození ozdobného povlaku matic směšovače), pripojit těleso směšovače.

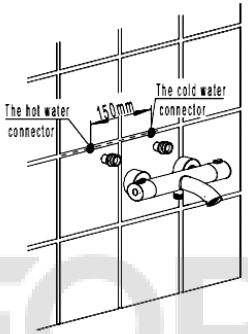

4. Zapojit systém zasobování vodou. V případě nutnosti provést dodatečné utahnutí a hermetizaci spojů s předběžným uzavřením přívodu vody z magistrál.

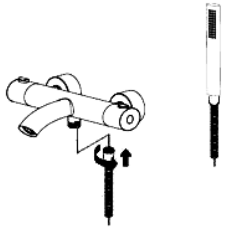

5. Připojit sprchovou hadici a sprchovou kropicí konev.

6. Otevřit přívod studené a horké vody na krátky časový úsek, pak zavřit přívod vody a instalovat (všroubovat) větrací zařízení.

Doporučení k údržbě:

Nerovnoměrnost vodního proudu, rozstřík, vzniknutí hluku je následkem znečištění větracího zařízení. Doporučuje se periodické čištění větracího zařízení podle způsobu demontáže a proplachování proudem vody. Riziko znečištění větracího zařízení a vypadnutí z provozu kartridže směšovače dá se značně snízit pomocí instalace před směšovačem na vodovodních trubkách filtrů 100-300 µ, které by zabráňovaly průníku cizích částic dovnitř směšovače (rez, písek a pod.).
Aby se vyhnout vzniku na tělesu směšovače skvrn vápenných usazenin, doporučuje se pravidelně čistit směšovač. Mytí tělesa náleží uskutečňovat mydlovým roztokem s následným proplachováním vodou a odstraněním vlhkosti suchým měkkým hadříkem.
Zůstatky tekutého mydla, šampónu, gelu pro sprchování také můžou vyvolat poškození ozdobného krytí. V případě jejích dostávání se na těleso výrobku je nutné důkladně promýt místo zásahu čistou vodou.
Aby se předejít poškození povrchu výrobku zakázuje se používání k údržbě brusných prostředků a past.
Aby nedošlo ke změně barvy ozdobného povlaku zakazuje se použití k údržbě chemických prostředků, obsahujících agresívní chemické látky: kyseliny, zásady, aceton, chlorid amonný a jiné komponentý, obsahující chlor.

KOMFORT

LT

Maišytuvo montavimo instrukcija.
Maišytuvas voniai su termostatu

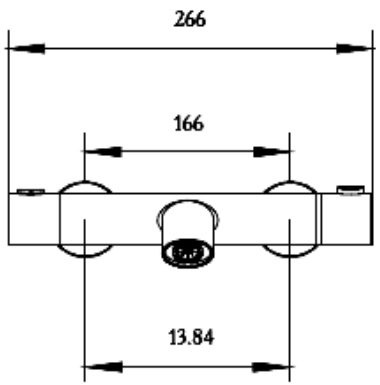

F7550000

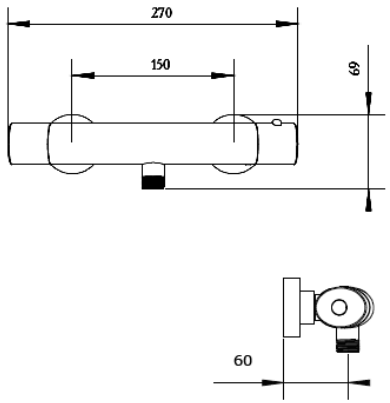

F7540000

Darbinis vandentiekio tinklo slėgių intervalas 1,5 – 6,0 Atm (120-600kPa). Karšto ir šalto vandens slėgių skirtumas gali siekti +/- 10%. Vandentiekio tinklo slėgio parametrams neatitinkant nurodytų dydžių, būtinas slėgio didinimo/mažinimo prietaisų įmontavimas prieš įrengimą.
Siekiant išvengti mechaninių priemaišų (abrazyvinių dalelių) pakliuvimo į įrengimo vidų, rekomenduojama prieš įrengimą įmontuoti 100-300 mk filtrus.

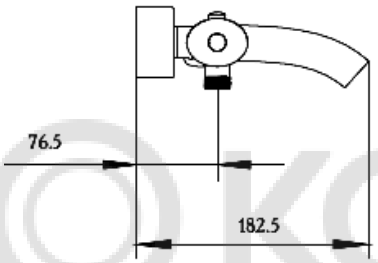

F7550000

Dėmesio! Prieš montuodami maišytuvą įsitikinkite, kad vandentiekio tinklas pajuntas teisingai: karštas vanduo turi būti paduodamas iš kairės, o šaltas iš dešinės įrenginio korpuso pusės. Montuojant maišytuvą su dujų kolonėle, būtina žinoti išeinamojo vandens slėgio parametrus. Esant didesniam nei 1 atm skirtumui tarp šalto ir karšto vandens slėgių, termostate galimas triukšmo atsiradimas.

1. Išjunkite karšto ir šalto vandens tiekimo sistemą. Įsukite į vandentiekio sistemos vamzdžių išeinamasias angas ekscentrines tarpines, iš anksto izoliacinės medžiagos pagalba užsandarinę srieginę dalį. Parinkite ekscentrinių tarpinių padėtį taip, kad jos sutaptų ir atitiktų maišytuvo prijungimo padėtį, kuri turi būti horizontali.

2. Nuimkite (atsukite) aeratorių (siekiant išvengti aeratoriaus užteršimo paleidžiant vandenį).

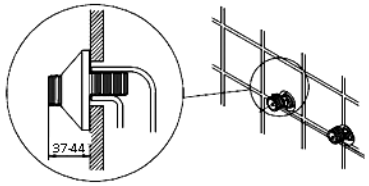

3. Pritvirtinkite prie ekscentrinių tarpinių dekoratyvinius antdėklus ir, panaudodami instrumentą su minkštais dėklais (siekiant nepažeisti maišytuvo veržlių dekoratyvinės dangos), prijunkite maišytuvo korpusą.

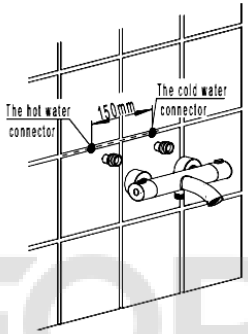

4. Įjunkite vandentiekio sistemą. Uždaroje maišytuvo padėtyje patikrinkite visų sujungimų sandarumą. Esant būtinumui, atlikite papildomą sujungimų užveržimą ir sandarinimą (prieš tai išjungę vandens padavimą iš magistralių).

5. Prijunkite dušo žarną ir dušo laistytuvą.

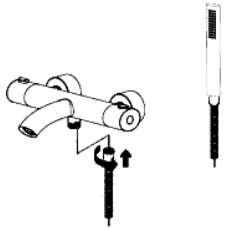

6. Trumpam atsukite šalto ir karšto vandens srovę, po to išjunkite vandenį ir pritvirtinkite (prisukite) aeratorių.

Priežiūros rekomendacijos:

Vandens srovės netolygumas, jos ištaškymas, triukšmo atsiradimas yra aeratoriaus užteršimo pasekmė. Rekomenduojama periodiškai valyti aeratorių nuimant jį ir praplaunant po vandens srove. Aeratoriaus užteršimo ir maišytuvo kartridžo gedimo rizikos galima išvengti prieš maišytuvą įmontuojant į vandentiekio vamzdžius 100-300 mk filtrus, neleidžiančius į maišytuvo vidų pakliūti pašalinėms dalelėms (rūdims, smėliui ir pan.).
Siekiant išvengti kalkinių nuosėdų dėmių atsiradimo ant maišytuvo korpuso, maišytuvą rekomenduojama reguliariai valyti. Korpusą rekomenduojama plauti muilo skiediniu, po to praplaunant vandeniu ir pašalinant drėgmę sausu minkštu skudurėliu.

Skysto muilo, šampūno, dušo želė liekanos taip pat gali pažeisti dekoratyvinį paviršių. Jų pakliuvimo atveju būtina kruopščiai praplauti aptaškytas vietas švariu vandeniu.
Siekiant išvengti gaminio paviršiaus pažeidimo, draudžiama naudoti jo priežiūrai abrazyvines priemones ir pastas.
Siekiant išvengti dekoratyvinio paviršiaus spalvos pakitimo, draudžiama naudoti priežiūrai chemines medžiagas, į kurių sudėtį įeina agresyvios cheminės rūgštinės, šarminės medžiagos, acetonas, amonio chloridas ir kiti komponentai, kurių sudėtyje yra chloro.

KOMFORT

CH

调合器安装说明
浴缸恒温器调合器

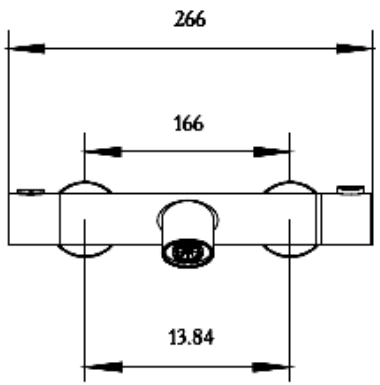

F7550000

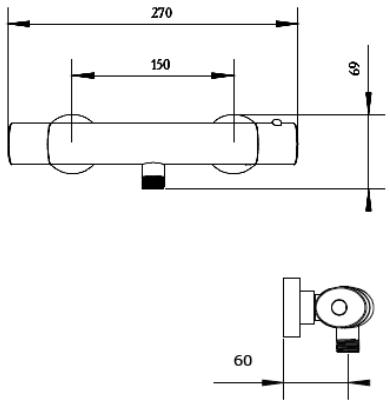

F7540000

给水部分的压力工作间隔为 1.5 - 6.0 个大气压（120-600千帕）。热水和冷水的压力差大概为+/-10%。当给水部分压力参数不符合要求时，需要调整设备入口升/降压力。
为了避免产品内部落入杂质，建议安装

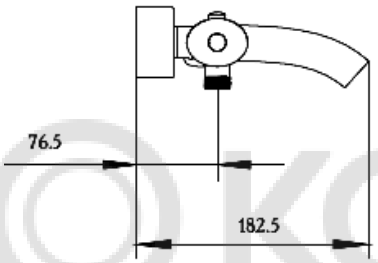

F7550000

100-300微米过滤器。
注意！在安装调合器之前须确认水管管道连接的正确性：热水供水管道应接向左边，冷水接产品主体右方。在安装调合器燃气罐前必须清楚出水水压的参数。在冷热水水压差超过一个大气压的情况下在恒温器内有可能产生噪声。

1. 关闭冷热水供水系统。把离心转接口接入供水系统管道出口，提前用隔离材料把螺纹部分密闭。选择离心转接口位置，使其与调合器接口相连，与此同时调合器必须是水平放置。

2. 拧下充气器（为了避免第一次放水造成充气器接口堵塞）。

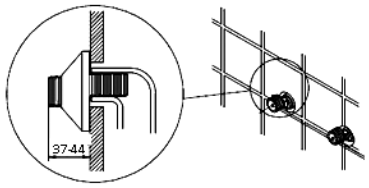

3. 使用有软垫片的工具在离心转接口安装装饰垫片（为了避免调合器螺母装饰层磨损），连接调合器主体。

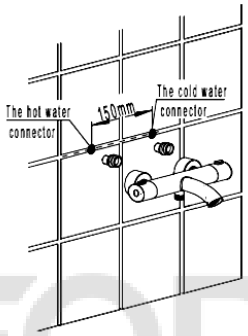

4. 打开供水系统。在调合器关闭状态下检查所有连接处的密闭性。必须检查附加张紧力和接口密闭性（需提前关闭主给水管道）。

5. 连接淋浴柄和花洒。

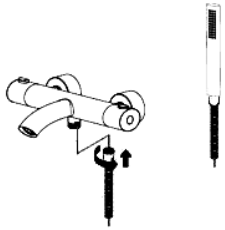

6. 先打开冷热水一段时间，然后停止放水并安装（拧上）充气器。

保养建议：

水流不均匀、喷溅、噪声的产生均表明恒温器需要清洁。建议定期拆下用流动水清洗。预先安装100-300微米过滤器可以有效地防止恒温器污染以及调合器的损坏（生锈、结沙）。
为避免在调合器主体内部出现石灰沉着斑点，建议定期清洗。外壳要求先用洗涤剂洗涤，再用清水清洗，最后用软布擦干。

洗手液、洗发水、浴液会损害装饰层。调合器外壳一旦沾到这些化学制剂立即用清水洗净。
为了避免产品表面损害，保养时严禁使用磨砂膏。
为了避免装饰层变色，保养时严禁使用含有酸、碱、丙酮、氯化铵及其他含氯成分的腐蚀性化学制剂。

KOMFORT

KOMFORT

KOMFORT

AM.PM AG Torstrasse 177 D-10115 Berlin
www.ampm-world.com