Общество с ограниченной ответственностью «ТПК ЗУББЕР»

Консоль для прокладки трубопроводов двойная ТМ ЗУББЕР

ТУ 25.11.23-001-49759038-2023

ПАСПОРТ

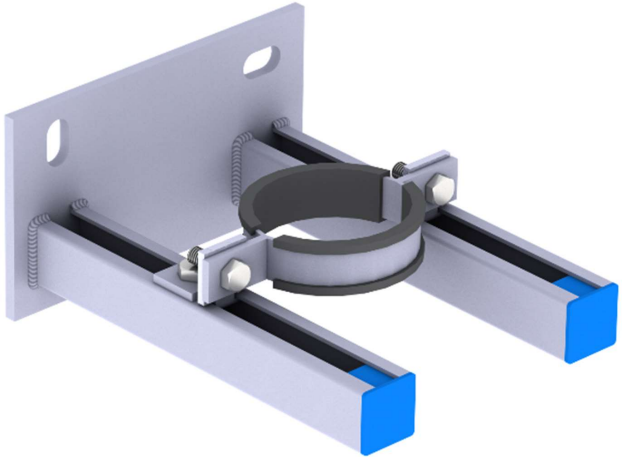

Сертификат соответствия

Регистрационный номер РОСС RU.32623.ОС03.02220

Россия, 2024

© KOMFORT

1 Сведения об изделии

1.1 Наименование изделия

Консоль для прокладки трубопроводов двойная ТМ ЗУББЕР.

1.2 Информация о Заводе-изготовителе

ООО «ТПК ЗУББЕР», 601023, Владимирская область, Киржачский район, пос. Першино, Школьная улица, дом 1. Телефон: +7 (499) 673-32-08. Сайт: www.zubber.su

2 Назначение изделия

2.1 Консоль для прокладки трубопроводов двойная ТМ ЗУББЕР (далее по тексту - консоль двойная, изделие) является простым и универсальным способом создания прочных конструкций необходимого размера для различных задач с использованием минимального набора инструментов.

2.2 Сфера применения: фиксация и крепление трубопроводов из различного материала.

3 Технические характеристики

3.1 Технические характеристики консоли двойной приведены в таблице 1.

Таблица1

Номер, наименование параметра, единица измерения	Значение
Условный диаметр, мм	50-300
Температура предельной рабочей среды, °С	От минус 50 до плюс 95
Влажность окружающей среды, %	От 0 до 75
Расчетный срок службы, лет, не более	10
Масса, кг	См. таблицу 3
Габаритные размеры, мм	См. таблицу 3, рисунок 2

4 Конструкция и материалы

4.1 Сведения о конструкции и материалах консоли двойной приведены на рисунке 1 и в таблице 2.

Примечание – В конструкцию изделия могут быть внесены изменения, не ухудшающие его потребительских свойств и не учтенные в настоящем паспорте.

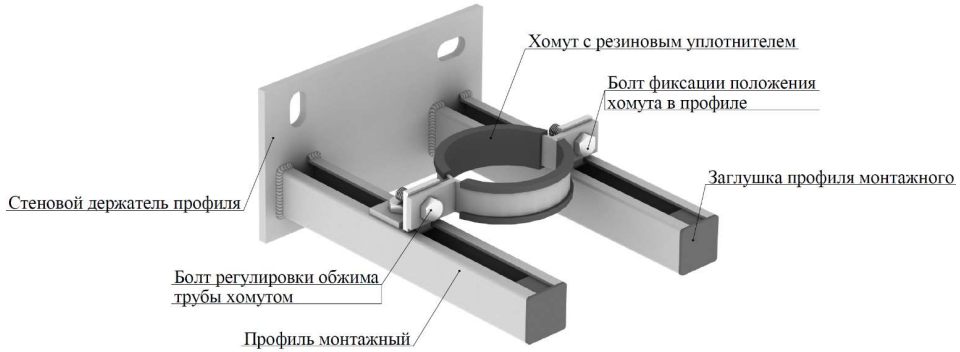

Рисунок 1

Таблица 2

Наименование элемента конструкции	Материал/марка материала	Стандарт
Стеновой держатель профиля	Сталь оцинкованная/08пс	ГОСТ 19904-90
Профиль монтажный	Сталь оцинкованная/08пс	ГОСТ 19904-90
Хомут	Сталь оцинкованная/08пс	ГОСТ 19904-90
Уплотнение	Резина на основе EPDM	EPDM
Болт регулировки обжима трубы хомутом	Сталь оцинкованная/08пс	ГОСТ 19904-90
Болт фиксации положения хомута в профиле	Сталь оцинкованная/08пс	ГОСТ 19904-90
Заглушка профиля монтажного	ПВХ	ГОСТ 14332-78

5 Номенклатура и габаритные размеры

5.1 Сведения о номенклатуре и габаритных размерах консоли двойной приведены на рисунке 2 и в таблице 3.

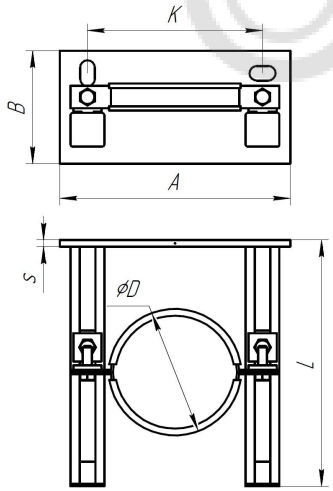

Рисунок 2

Таблица 3

Артикул	Габаритные размеры, мм							Масса, кг
	DN	D	A	K	B	L	S	
921050	50	50	155	98	100	210	6	1.62
921065	65(70)	78	175	118	100	210	6	1.74
921080	80	83	180	123	100	210	6	1.77
921100	100	110	204	150	100	210	6	1.92
921125	125	135	230	175	100	210	6	2.07
921150	150	160	269	219	100	350	6	2.7
921200	200	210	319	269	100	350	6	3.02
921250	250	274	400	352	150	550	8	5.34
921300	300	326	440	375	150	550	8	5.65

6 Комплектность

6.1 В комплект поставки входят:

- консоль для прокладки трубопроводов двойная – 1 шт.;
- паспорт – 1 шт. (на партию);
- сертификат соответствия (в составе паспорта) – 1 шт. (на партию).

Примечания

1 Ответная пластина консоли двойной изготавливается по индивидуальному заказу, а ответный крепеж (шпильки) подбирается в зависимости от толщины, к которой осуществляется монтаж.

2 Запасные части и инструмент в комплект поставки не входят.

3 Хомуты поставляются упакованными в стретч-пленку или без упаковки.

7 Указания по монтажу

7.1 Монтаж консолей двойных должен выполняться квалифицированным и обученным персоналом. При производстве работ технический персонал должен иметь исправный инструмент и индивидуальные средства защиты.

7.2 При монтаже и эксплуатации необходимо соблюдать меры безопасности, действующие на площадке, а также требования охраны труда.

7.3 Работы по монтажу должны выполняться в соответствии с требованиями национальных стандартов и проектной документации с учетом требований настоящего паспорта.

7.4 При монтаже трубопроводов и других инженерных систем необходимо учитывать рекомендации Завода-изготовителя, а также нагрузочную способность опорных элементов, прочность строительных поверхностей и облицовочных материалов.

7.5 Перед установкой необходимо произвести осмотр консоли двойной. При обнаружении повреждений, дефектов, полученных в результате неправильной транспортировки или хранения, ввод изделия в эксплуатацию без согласования с Заводом-изготовителем не допускается.

7.6 Монтаж конструкций следует начинать с разметки мест (точек) их будущего крепления. При монтаже к кирпичной/монолитной стене держатель профиля закрепляют на анкерных болтах М12х150/М12х200, затем устанавливают трубу и при помощи болтов фиксируют вторым полукольцом хомута.

Монтаж к стенам из пеноблоков осуществляется с применением ответной пластины на обратной стороне стены. Длина шпильки подбирается в зависимости от толщины стены, к которой осуществляется монтаж.

ВНИМАНИЕ! При монтаже и эксплуатации не допускается превышение указанных значений допустимых нагрузок (см. таблицу 4). Нагрузки на изделие должны гарантировать надежность и исключать риск повреждения трубопроводов, установленных в пределах монтируемой инженерной системы. Завод-изготовитель не несет ответственности за прямой или косвенный ущерб, вызванный неправильным монтажом или неправильной эксплуатацией консолей двойных и их элементов, либо несоблюдением параметров и мер безопасности, изложенных в настоящем паспорте и других действующих нормативных документах.

Таблица 4

Длина, L, мм	Сечение	Толщина металла, s, мм	Максимальная точечная нагрузка, Н	Максимальная распределенная нагрузка, Н
210	30x30	2	190	400
350	30x30	2	190	400
550	40x40	2	300	500

8 Техническое обслуживание

8.1 Техническое обслуживание должно проводиться в соответствии с установленным регламентом работ по обслуживанию системы (установки), в составе которой установлена консоль двойная.

8.2 При техническом обслуживании проверяются:

- отсутствие механических повреждений металлического корпуса и резинового покрытия;
- надежность затяжки болтовых соединений и герметичность уплотнений.

9 Хранение и транспортирование

9.1 Консоль двойная консервации не подвергается.

9.2 Изделия транспортируются в собранном виде. При транспортировке водным транспортом – упаковываются в ящики по ГОСТ 2991-85 или ГОСТ 10198-91. При транспортировании в районы Крайнего Севера и труднодоступные районы – по ГОСТ 15846-2002.

9.3 Изделия могут транспортироваться любым видом транспорта, обеспечивающим их сохранность и исключающим механические повреждения, в соответствии с правилами перевозки грузов действующим на транспорте используемого вида.

9.4 Изделия следует хранить в помещении, где колебания температуры и влажности воздуха несущественно отличаются от колебаний на открытом воздухе (например, палатки, металлические хранилища без теплоизоляции).

10 Вывод из эксплуатации и утилизация

10.1 Срок службы изделия 10 лет.

10.2 По окончании срока службы изделие должна быть доставлено в специализированную организацию, занимающуюся утилизацией промышленного оборудования.

10.3 При отсутствии данной организации следует разобрать его на отдельные компоненты по типу металла (корпус – сталь, и т. п.) и сдать в пункт приема металлолома.

10.4 Демонтаж и разборка изделия должны осуществляться квалифицированным персоналом.

11 Приемка и испытания

11.1 Продукция, указанная в данном паспорте, изготовлена, испытана и принята в соответствии с действующей технической документацией Завода-изготовителя.

12 Гарантийные обязательства

12.1 Завод-изготовитель гарантирует соответствие изделий требованиям технических условий и мер безопасности при соблюдении потребителем правил эксплуатации, транспортирования, хранения и монтажа.

12.2 Гарантийный срок составляет 12 месяцев с даты продажи изделия, но не может выходить за пределы срока службы продукции.

12.3 Гарантия распространяется на все дефекты, возникшее по вине Завода-изготовителя.

12.4 Гарантия не распространяется на дефекты, обусловленные нарушением паспортных режимов хранения, монтажа, испытания, эксплуатации или обслуживания изделия; ненадлежащей транспортировкой и погрузочно-разгрузочными работами; наличием следов воздействия веществ, агрессивных к материалам изделия; наличием повреждений, вызванных пожаром, стихией, форс-мажорными обстоятельствами; повреждениями, вызванными действиями потребителя.

12.5 Претензии к качеству товара могут быть предъявлены в течение гарантийного срока.

12.6 По вопросам обеспечения гарантийных обязательств обращаться в представительство Завода-изготовителя (г.Москва, Рязанский проспект, дом 8). Телефон: +7 (499) 673-32-08. Электронная почта: info@zubber.su.

ВНИМАНИЕ! Изделие снимается с гарантии в случае выполнения потребителем или иной организацией, кроме указанной в пп.12.6, ремонта, частичной или полной разборки изделия, а также его элементов без письменного согласования данных действий с Заводом-изготовителем (представительством Завода-изготовителя).

12.7 Обязательной сертификации не подлежит.

13 Свидетельство о приемке

_____ _____ № _____

наименование изделия обозначение партия

изготовлена и принята в соответствии с обязательными требованиями государственных стандартов, действующей технической документацией и признана годным для эксплуатации

Начальник ОТК

М.П. _____ _____

личная подпись расшифровка подписи

_____

год, месяц, число

© KOMFORT

14 Гарантийный талон

ГАРАНТИЙНЫЙ ТАЛОН

Наименование товара:

№	Артикул	Количество	Примечание

Гарантийный срок 12 месяцев с даты продажи.

Претензии по качеству товара принимаются по адресу: 109428, Российская Федерация, г.Москва, Рязанский проспект, дом 8.
Телефон: +7 (499) 673-32-08
Сайт: www.zubber.su

С условиями гарантии, правилами установки и эксплуатации ознакомлен:

Покупатель: _____
(подпись)

Продавец: _____
(подпись)

Штамп или печать
торгующей организации

Дата продажи: «___» _____ 20 ___ г.

RUSSIAN FEDERATION

№ 02078

СИСТЕМА ДОБРОВОЛЬНОЙ СЕРТИФИКАЦИИ «GLOBAL-SYSTEMS»

№ РОСС RU.32623.04ГСС0 в едином реестре зарегистрированных систем добровольной сертификации
ФЕДЕРАЛЬНОЕ АГЕНТСТВО ПО ТЕХНИЧЕСКОМУ РЕГУЛИРОВАНИЮ И МЕТРОЛОГИИ

СЕРТИФИКАТ СООТВЕТСТВИЯ

Регистрационный номер РОСС RU.32623.ОС03.02220

Срок действия с 26.05.2023 по 25.05.2026

ОРГАН ПО СЕРТИФИКАЦИИ № РОСС RU.32623.ОС03 Общество с ограниченной ответственностью «РУСТЕХЭКСПЕРТИЗА», Россия, 121099, г. Москва, ул. Смоленская, д. 10, помещ./ком. 6/1/3, Телефон: 89257260560, электронная почта: info.rostex@yandex.ru

ПРОДУКЦИЯ КОНСОЛИ ДЛЯ ПРОКЛАДКИ ТРУБОПРОВОДОВ ОДИНАРНАЯ И ДВОЙНАЯ Т.М. ЗУББЕР.; КОНСОЛИ ДЛЯ СТОЯКОВ Т.М. ЗУББЕР; ПОДВИЖНЫЕ И НЕПОДВИЖНЫЕ ОПОРЫ Т.М. ЗУББЕР. СЕРИЙНЫЙ ВЫПУСК.

код ОКПД 2 25.11.23.119

код ТН ВЭД

СООТВЕТСТВУЕТ ТРЕБОВАНИЯМ НОРМАТИВНЫХ ДОКУМЕНТОВ
ТУ 25.11.23-001-49759038-2023 «СИСТЕМЫ КРЕПЕЖНЫЕ ДЛЯ ТРУБОПРОВОДОВ ЗУББЕР»

ИЗГОТОВИТЕЛЬ ООО «ТПК ЗУББЕР».
Адрес: 601023, Владимирская обл., м. р-н Киржачский, с.п. Першинское, п. Першино, ул. Школьная, д.1, этаж 1, ком. 15

СЕРТИФИКАТ ВЫДАН ООО «ТПК ЗУББЕР».
Адрес: 601023, Владимирская обл., м. р-н Киржачский, с.п. Першинское, п. Першино, ул. Школьная, д.1, этаж 1, ком. 15. ОГРН: 1223300002705, ИНН: 3316020143, телефон: +7(49237)76-2-48, адрес электронной почты: info@pmp33.ru

НА ОСНОВАНИИ Протокола испытаний № ИЛ03-16180 от 19.05.2023 года, выданного Испытательной лабораторией Общества с ограниченной ответственностью «РУСТЕХЭКСПЕРТИЗА» аттестат аккредитации РОСС RU.32623.ИЛ03

ДОПОЛНИТЕЛЬНАЯ ИНФОРМАЦИЯ Схема сертификации: 1с (ГОСТ Р 53603-2020. Оценка соответствия. Схемы сертификации продукции в Российской Федерации).

Проверка подлинности сертификата соответствия

Руководитель органа

А.П. Лебедев
инициалы, фамилия

С.В. Ширяев
инициалы, фамилия